服部半蔵家略系図
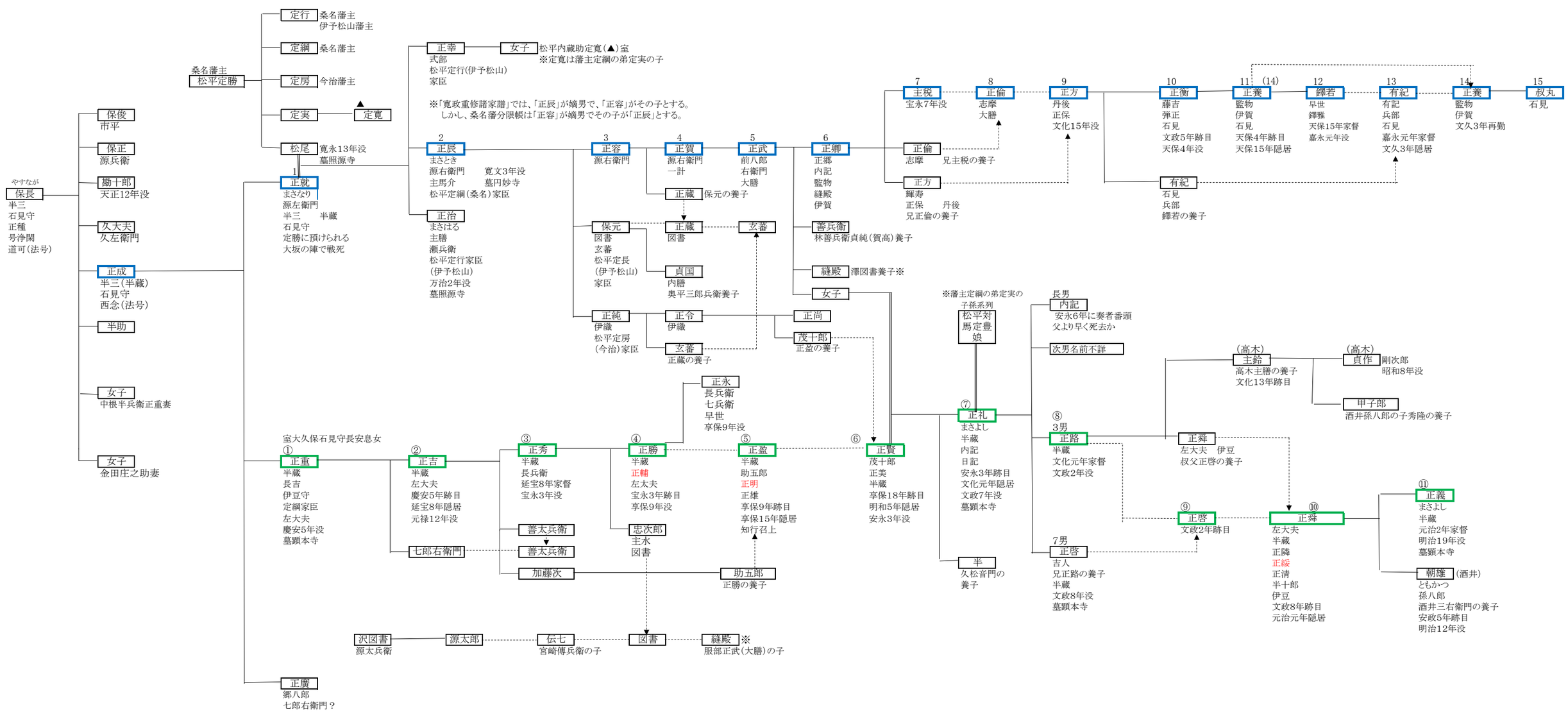
出典　寛政重修諸家譜　天明由緒　本の籬　桑名市史
服部家略譜　桑名藩分限帳